Kernbohrständer TYP KS 30 (E,S)
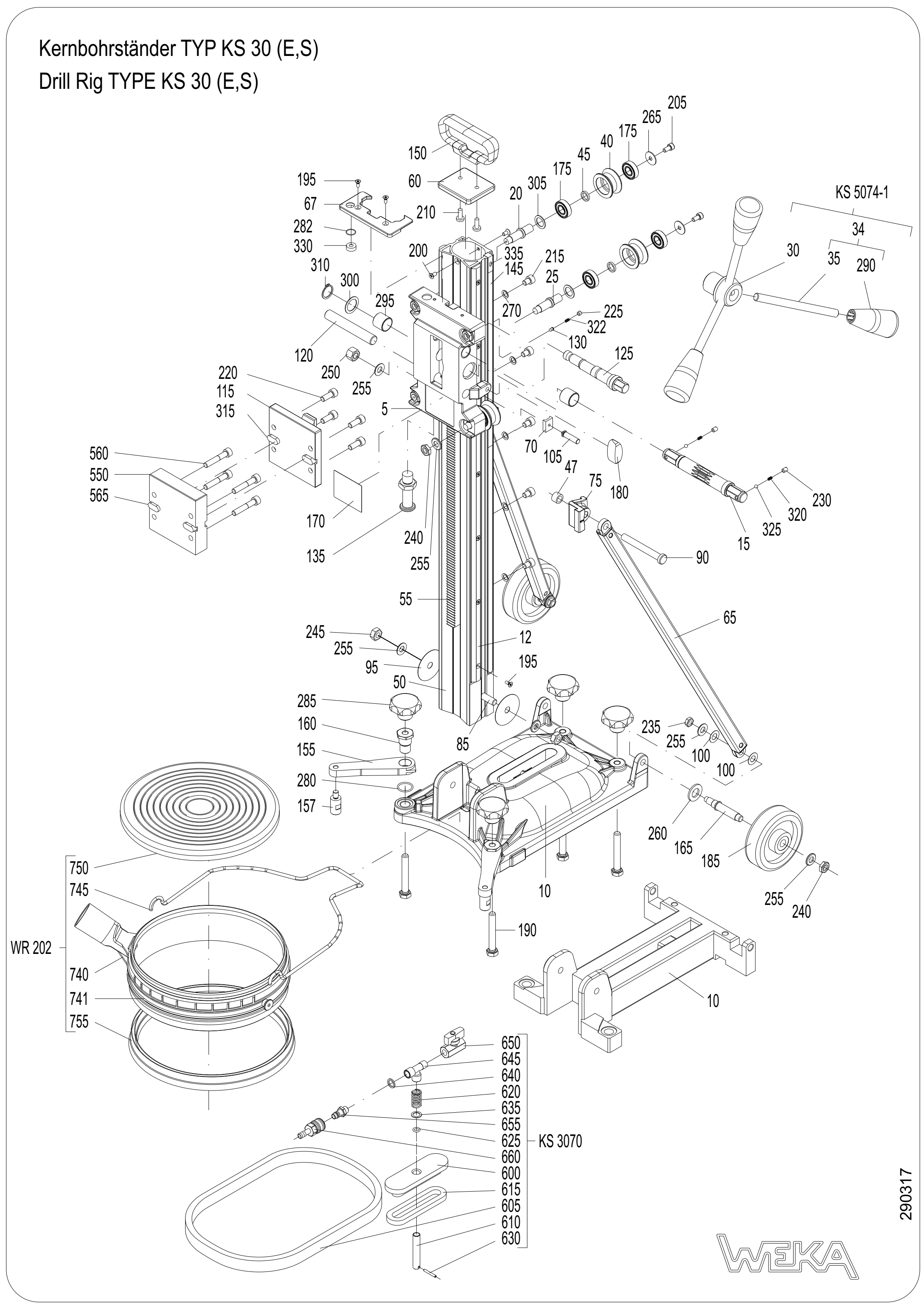
Drill Rig TYPE KS 30 (E,S)